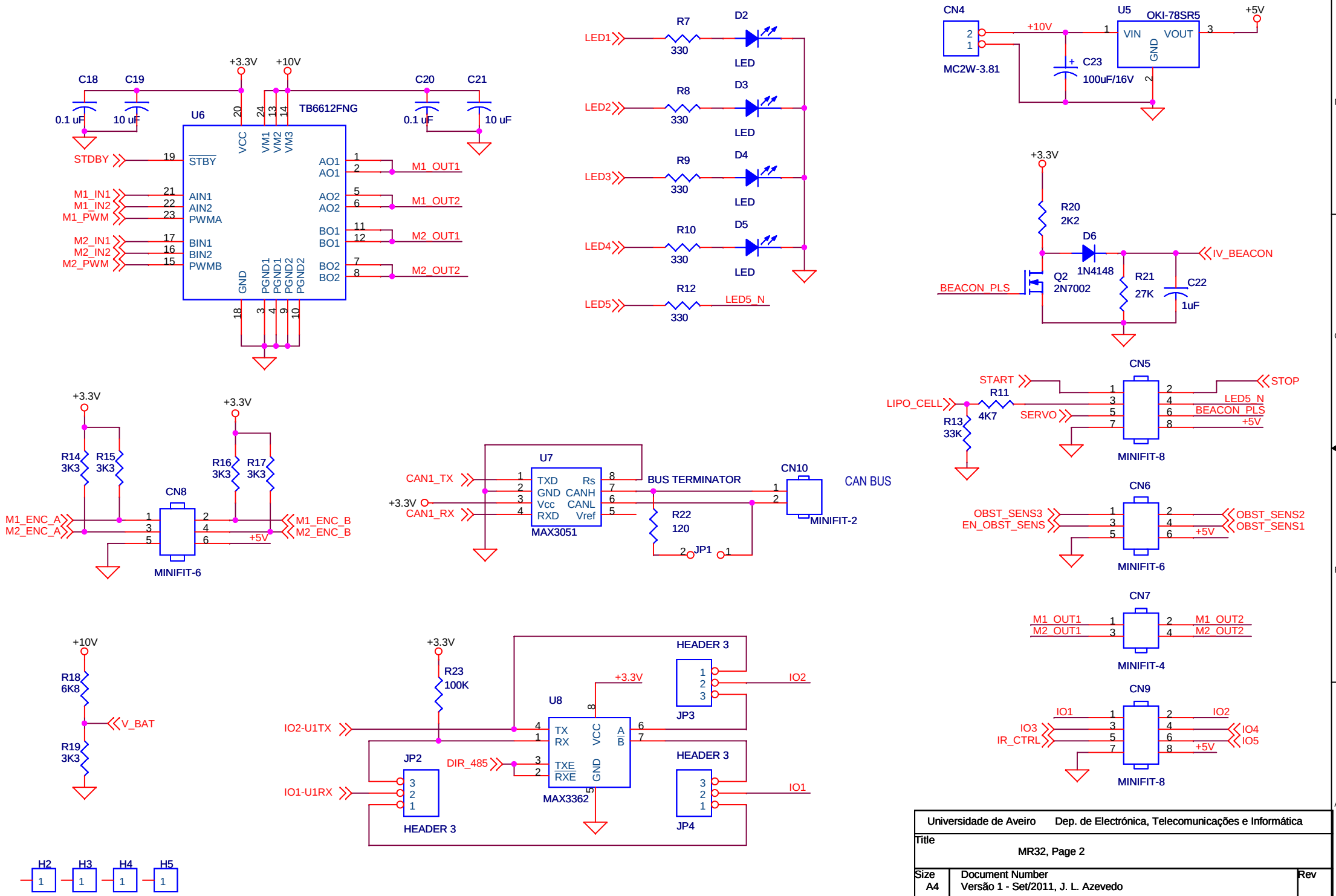

Universidade de Aveiro	Dep. de Electrónica, Telecomunicações e Informática	
Title	MR32, Page 2	
Size A4	Document Number Versão 1 - Set/2011, J. L. Azevedo	Rev
Date: Saturday, November 10, 2012	Sheet 2 of 2	